CES18AV44B

ergo xs

Specialist in ophangsystemen

Kies voor gemak:

Plafond montage Solo

MAX. VESA 400 x 400

Werken met een beeldscherm of touchscreen was nog nooit zo eenvoudig.

Van informatie presenteren tot interactief communiceren: werken met een beeldscherm of touchscreen moet vooral makkelijk zijn. En dat is precies waar ons unieke ophangsysteem de Flexline voor zorgt.

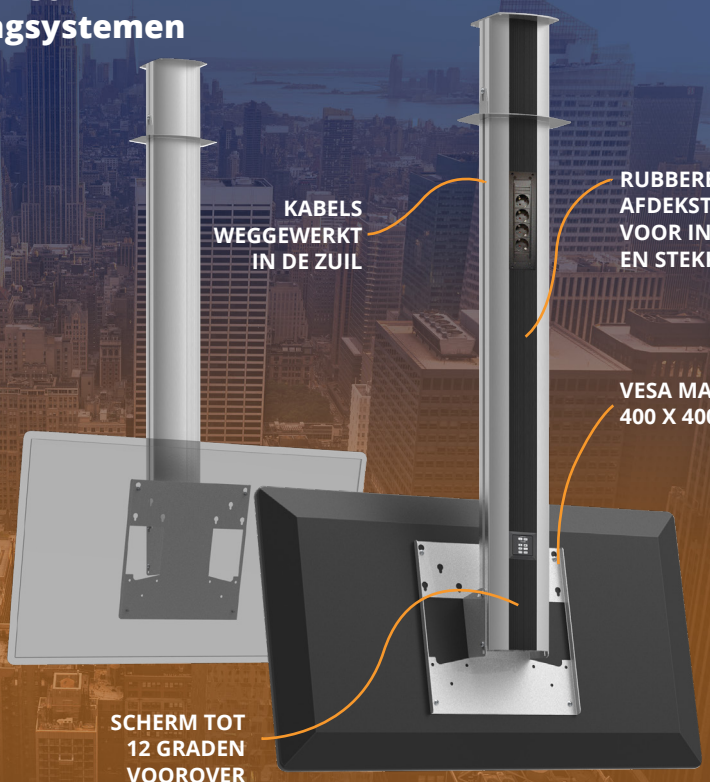

Max. 50 kg

Aluminium - Grijs

Technische tekening

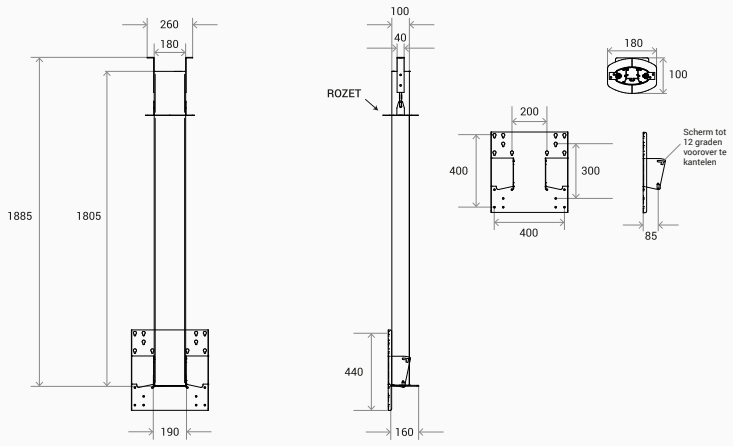

Plafond montage Solo:

CES18AV44B

- Scherm montage op iedere gewenste hoogte
- Rubberen afdekstrook is zowel te positioneren aan voor- als achterzijde
- Optioneel, Camera statief, stekkerblok, latopstatief of inputpaneel (Extron, Gira, Neets, Kramer etc.) te monteren.

Accessoires

Camera Statief
CAMA1

Laptopplank
LAPA1

Stekkerblok
ELEC042

Over ErgoXS

ErgoXS ontwikkelt en produceert standaard en op maat gemaakte systemen om touchscreens en beeldschermen te verrijden, maar ook om ze te bevestigen aan plafonds, wanden en vloeren. Dit doen we voor bedrijven en instellingen, zoals scholen en banken. Onze oplossingen sluiten aan op de behoefte van de gebruiker: van de juf in het klaslokaal tot de directeur in de boardroom. Zodat zij, elke dag weer, makkelijker hun werk kunnen doen.

Made in Holland

ErgoXS BV
Feithspark 5
9356 BX Tolbert
The Netherlands

DIRECT CONTACT
+31 (0)594 554300

MEER INFORMATIE
www.ergoxs.com